Montageanleitung
Mounting instruction
Guide de pose
Instruzione di montaggio

BKE - BH & BFS1

4 x BH	2 x BFS 1	4 x BKE
6 x BH	2 x BFS 1	6 x BKE
8 x BH	2 x BFS 1	8 x BKE

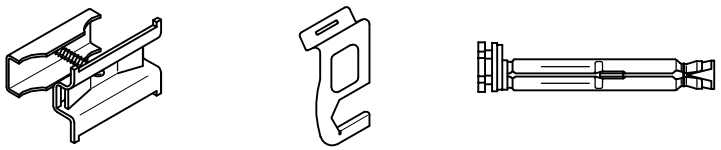

Rev.0 vom 15.05.2007
Artikel Nr. D20059

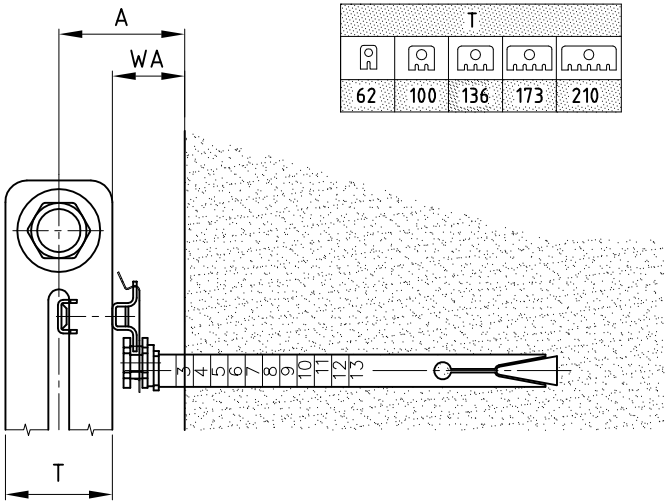

T				
62	100	136	173	210
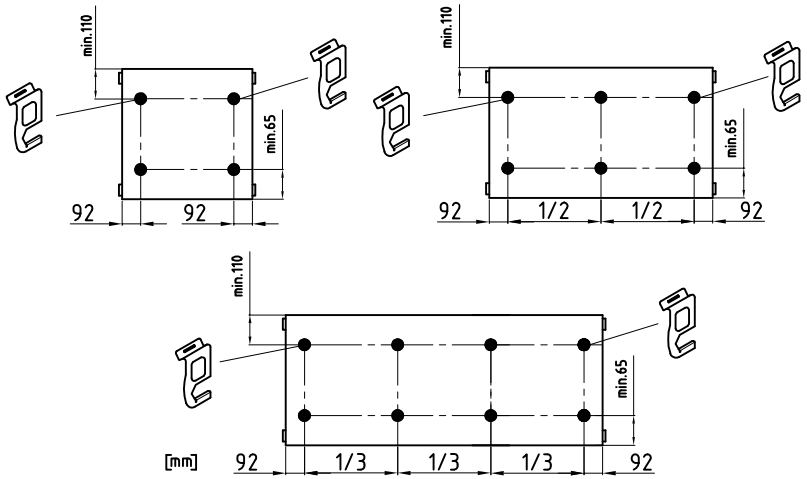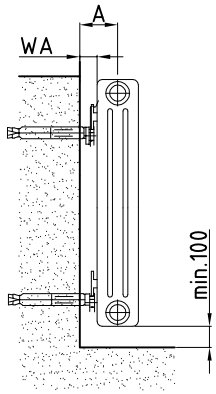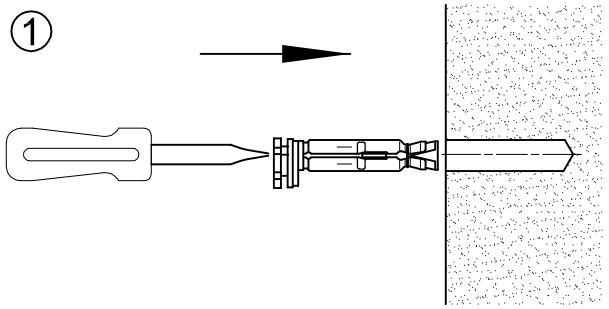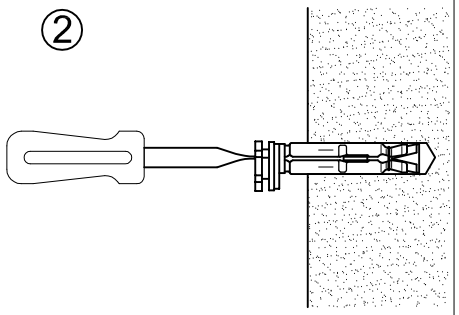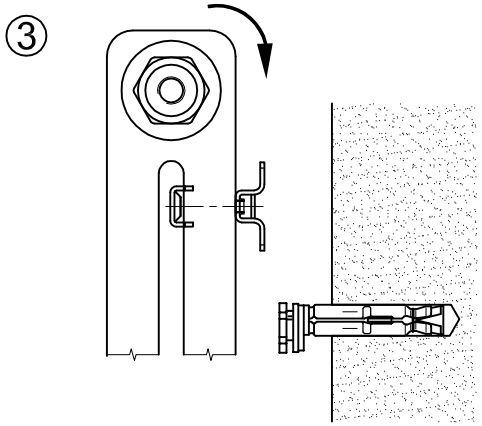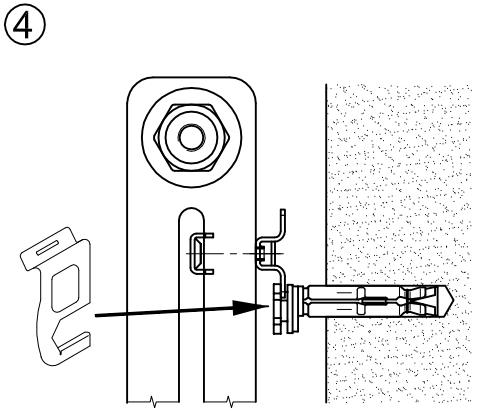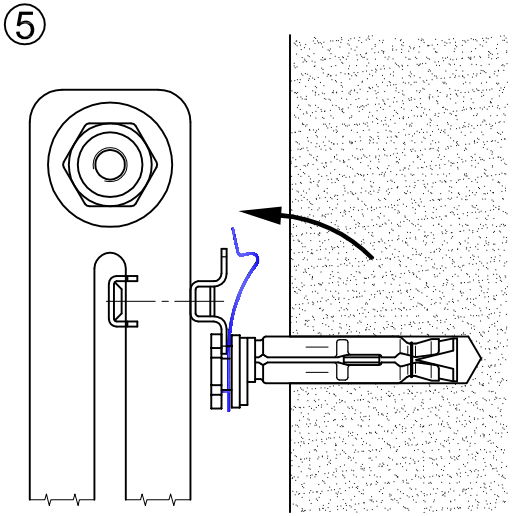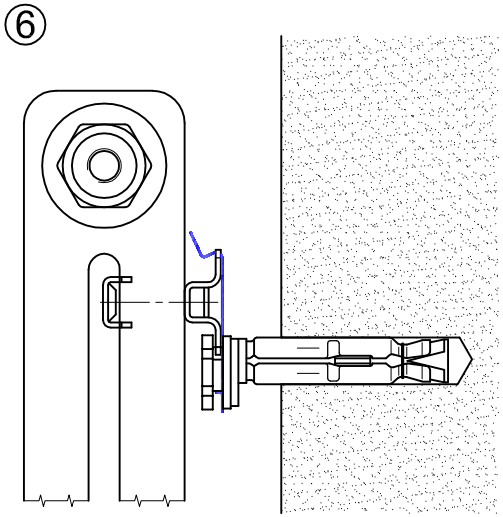
Modelle	Wa	A
2-6 S.	35-65	66- 96
2-6 S.	35-65	85-115
2-6 S.	35-65	103-133
2-6 S.	35-65	121-151
2-6 S.	35-65	140-170